JUST PLUG® LIGHTING SYSTEM

N SCALE DOUBLE LAMP POST STREET LIGHTS JP5640

INSTRUCTIONS / INSTRUCTIONS / INSTRUCCIONES / ANWEISUNGEN

1

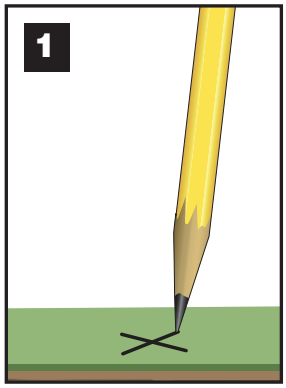

2

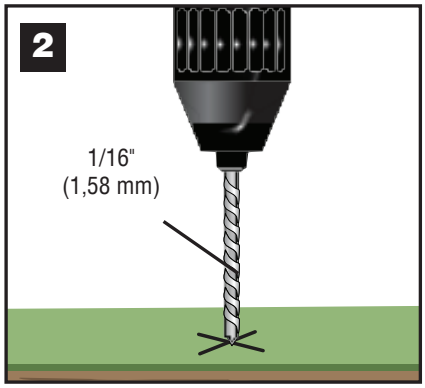

3

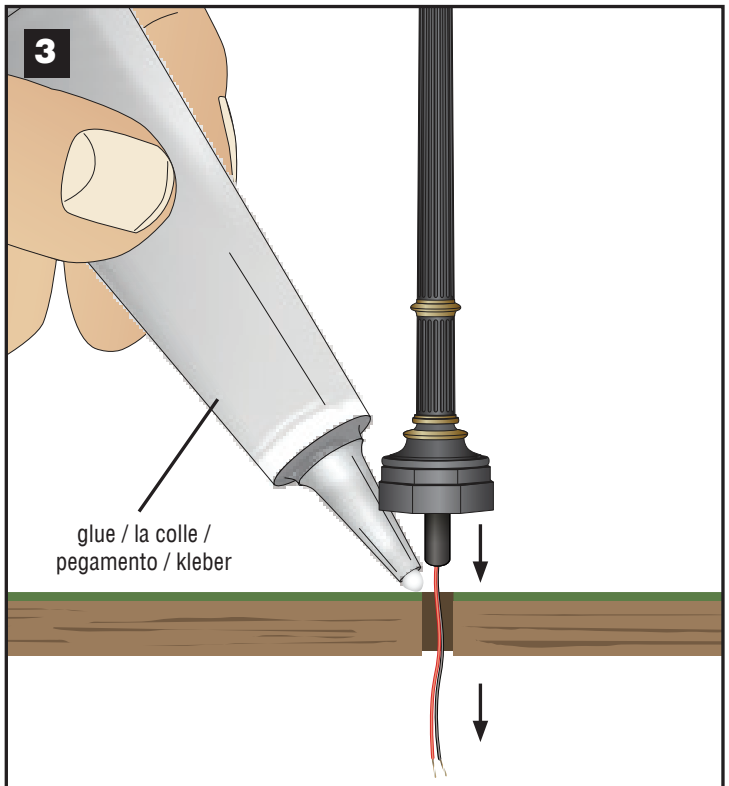

TIP! Test light before gluing in place. See Step 5. / **CONSEIL!** Tester la lumière avant de la coller. Voir l'étape 5. / **¡CONSEJO!** Probar la luz antes de pegar en su lugar. Vea el paso 5. / **TIPP!** Licht vor dem Kleben prüfen. Siehe Schritt 5.

4

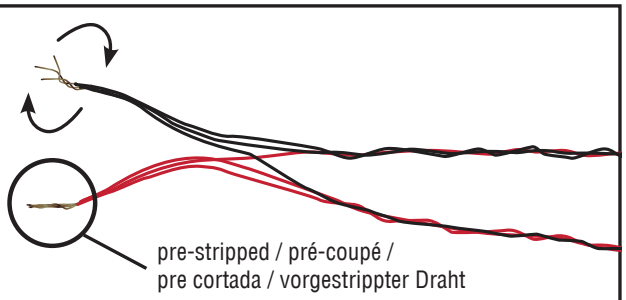

TIP! If shortening the length of wires, strip wire insulation from all sides of wire with a hobby knife or sandpaper. / **CONSEIL!** Si raccourcissant la longueur des fils, dénuder le laque de tous les côtés du fil à l'aide d'un couteau hobby ou du papier de verre. / **¡CONSEJO!** Si acorta la longitud de los cables, retire el aislante de todos los lados del alambre con una cuchilla de hobby o papel de lija. / **TIPP!** Beim Verkürzen der Drahte, Isolierlack rundum mit dem Hobbymesser entfernen oder Sandpapier.

5

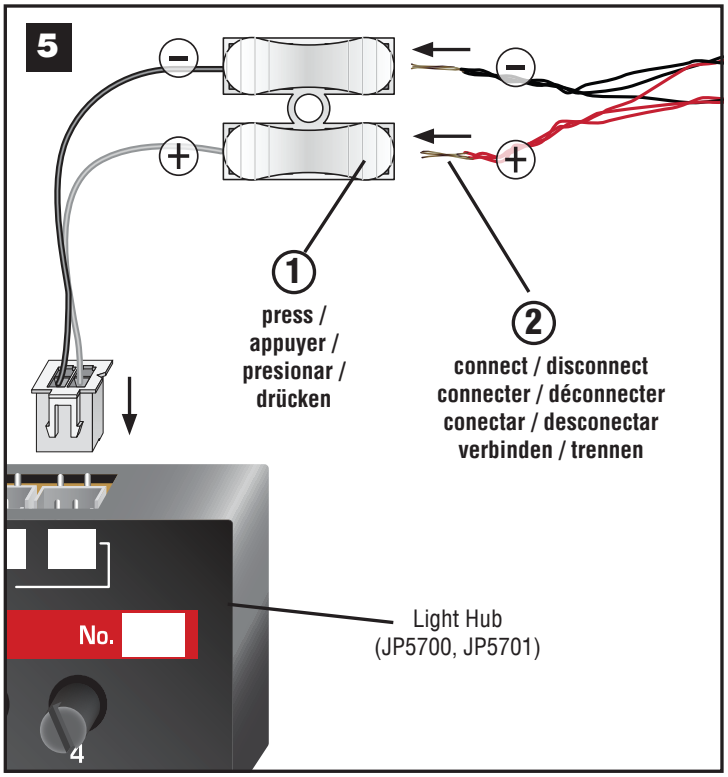

RoHS Compliant

Conforms to Health Requirements of ASTM D4236

CAUTION: Do not look directly into LED lights when in operation. / **ATTENTION :** Ne pas regarder directement dans les lumières LED en fonctionnement. / **PRECAUCIÓN:** No mire directamente a las luces LED cuando está en funcionamiento. / **VORSICHT:** Schauen Sie nicht direkt in die aufleuchtende LEDs.

Model making product. Not a toy! Not suitable for children under 14 years! / Produit pour le modélisme. Pas un jouet! Pas adapté aux enfants de moins de 14 ans! / Producto para modelismo. No es un juguete! No adecuado para niños menores de 14 años! / Modellbauartikel. Kein Spielzeug! Nicht geeigent für Kinder unter 14!

WOODLAND SCENICS® Manufactured by **WOODLAND®** • PO BOX 98, LINN CREEK, MO 65052 • R1 • woodlandscenics.com